Série RFI

Indicateur de débit réversible

Les indicateurs de débit réversibles sont conçus pour la surveillance continue ou l'utilisation intermittente, la mise en service et l'entretien des systèmes hydrauliques jusqu'à 420 bars, 6 000 psi.

Le grand cadran transparent de 63 mm de diamètre permet d'effectuer des contrôles rapides pour déterminer les performances de la pompe et le réglage des soupapes de contrôle de débit. Ils peuvent être utilisés sur les circuits hydrauliques mobiles et industriels. Les systèmes de lubrification et de liquide de refroidissement utilisent également de l'huile.

Ces indicateurs de débit à action directe peuvent être installés dans les zones dangereuses ou sur les applications sans accès à une source d'alimentation. La conception de l'indicateur de débit garantit une bonne fiabilité et minimise les effets de la contamination.

Spécifications

Pression nominale max. :		Jusqu'à 420 bar, 6000 psi
Débit nominal max. :		Jusqu'à 200 l/min, 54 gallons US/min
Température ambiante :		-10 à 50 °C, 14 à 122 °F
Connexions :		BSPP, SAE
Matériau :	**Matériaux du corps :**	Aluminium 2011T6
	Matériaux internes :	Acier inoxydable, laiton
	Joints :	NBR, FKM
Poids :		2,0 kg, 4,4 lb

Make it BLUE®

Caractéristiques

- Précision inférieure à 4 % de la pleine échelle.
- Thermomètre intégré.
- Inversion du débit possible.
- Double échelle l/min / gallons US/min.
- Grands cadrans clairs.
- Montage horizontal ou vertical.
- Conception robuste.
- Orifice du manomètre.
- Large plage de fonctionnement.

Symbole :

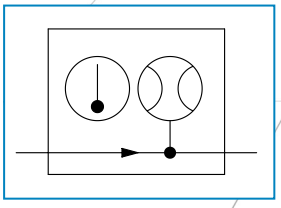

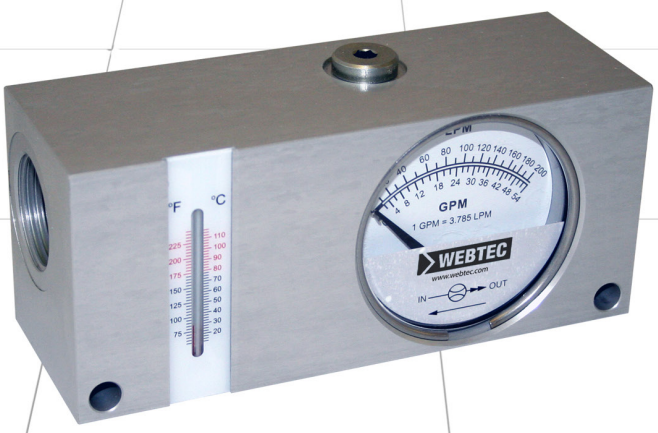

Code de commande

Veuillez contacter notre équipe commerciale pour les commandes spéciales.

N° DE MODÈLE	PLAGE DE DÉBIT ÉTALONNÉE		ORIFICES PRINCIPAUX	ORIFICES SUPÉRIEURS
	L/MIN	GALLON US/MIN		
RFI120-B-6	10 - 120	4 - 32	1" BSPP	1/4" BSPP
RFI120-S-6	10 - 120	4 - 32	1-5/16" -12UN #24 SAE ORB	1/4" NPTF
RFI200-B-6	10 - 200	4 - 54	1" BSPP	1/4" BSPP
RFI200-S-6	10 - 200	4 - 54	1-5/16" -12UN #24 SAE ORB	1/4" NPTF

Remarque : Tous les filetages NPTF sont conformes ANSI B1.20.3 -1976 Classe 1. Comme cette norme l'indique, il est recommandé que « l'étanchéité soit obtenue par l'application d'un matériau étanche sur le filetage ». On peut également utiliser des raccords NPT pour l'installation sur les orifices NPTF (également en appliquant un matériau étanche sur le filetage).

Courbes typiques de chute de pression

Tous les tests ont été réalisés avec de l'huile minérale ISO32 à 28 cSt

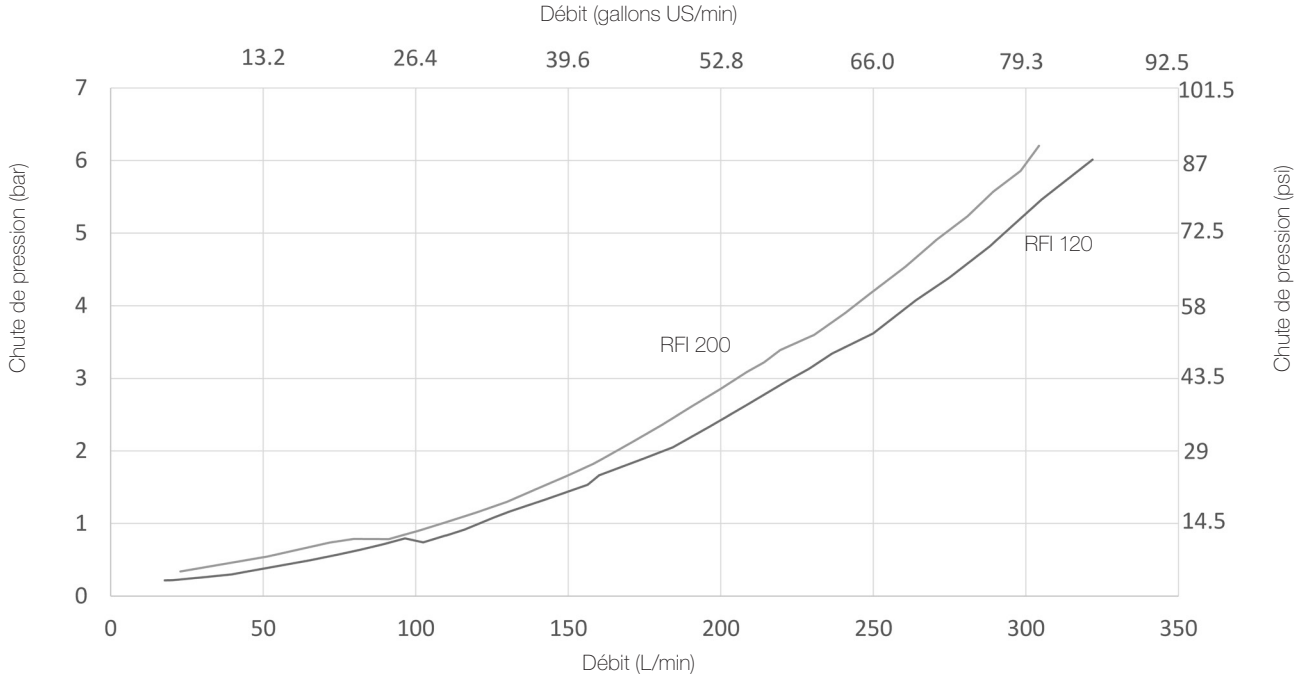

Détails d'installation Dimensions en mm [pouces]

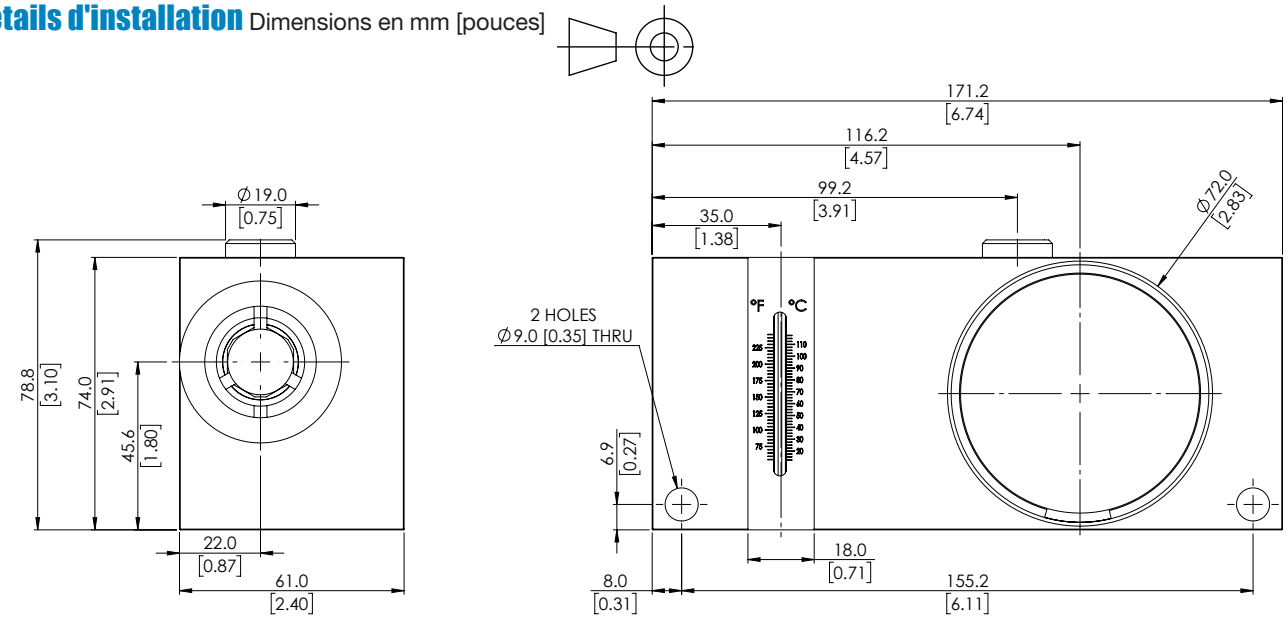

Caractéristiques de fonctionnement

Plage de températures ambiantes :	-10 à 50 °C, 14 à 122 °F
Fluides compatibles :	Huiles minérales conformes à la norme ISO 11158. Autres fluides : consultez le service commercial.
Plage de températures du fluide :	20 à 80 °C, 65 à 176 °F en usage continu. Par intermittence (<10 minutes) jusqu'à 110 °C, 230 °F.
Précision :	
Débit :	± 4 % de la pleine échelle
Température :	± 2,5 °C (±5 °F)

Fonctionnement

Le boîtier de l'indicateur de débit contient un piston de dosage qui se déplace contre un ressort taré. Le piston est couplé magnétiquement à un pointeur rotatif pour fournir une mesure directe du débit sur le cadran. L'échelle de débit s'affiche en l/min et en gallons US/min. Le thermomètre est également monté dans le boîtier, à côté du flux de liquide. Les échelles de débit et de température sont protégées par des hublots résistants aux chocs.

Débit inverse

L'unité permet le débit en sens inverse, mais ne le mesure pas : l'aiguille de débit indique zéro.

Étalonnage

Tous les indicateurs de débit sont étalonnés pour une viscosité moyenne de 28 cSt avec une huile minérale hydraulique ISO32 conforme ISO11158 catégorie HM. Les certificats d'étalonnage sont disponibles sur demande ; il s'agit d'une option payante. Autre étalonnage sur demande ; veuillez consulter le service commercial.

Installation

L'unité peut être installée dans n'importe quelle position, à l'horizontale, à la verticale ou toute autre position entre les deux. L'unité est conçue pour un montage sur panneau ou sur tuyau. Lors du montage sur panneau, assurez-vous que les faces arrière et inférieure de l'unité sont à au moins 12 mm (1/2") de tout matériau ferreux, tel qu'un panneau ou une base en fer. Le piston contient un aimant qui peut être affecté par la proximité de matériaux ferreux. La face avant peut être montée directement sur des panneaux ferreux.

L'indicateur peut être raccordé à des lignes de pression ou de retour. Tous les branchements hydrauliques doivent être effectués par un personnel parfaitement qualifié.

Accessoires

Manomètre monté directement dans le bloc ou raccordé à distance par un flexible à petit diamètre intérieur, consulter le bulletin sur les manomètres.

Webtec se réserve le droit d'apporter des améliorations et des modifications à ces spécifications sans préavis.