Série RV

Soupape de sûreté

Les soupapes de sûreté limitent la pression de service maximale d'un système hydraulique à une valeur prédéterminée, offrant ainsi une protection contre la surcharge des composants du système.

Les soupapes de sûreté à action directe déchargent le débit vers le réservoir lorsque la pression du système est suffisante pour comprimer un ressort qui libère un clapet. Elles offrent une grande tolérance à la contamination et sont généralement utilisées pour les faibles débits où un contrôle précis de la pression n'est pas critique.

Caractéristiques techniques

Pression maximale : jusqu'à 276 bar, 4000 psi
Débit maximal : jusqu'à 70 l/min, 18 gallons US/min
Raccordement : 3/4" BSPP
Matériau : Matériaux du corps : Aluminium haute résistance
Matériaux internes : Acier
Porte-bagages : Acier
Poids : 0,73 kg, 1,6 lb
Montage : Un trou de montage de 8,7 mm x 40 mm (0,343" x 1,575")

Make it BLUE®

Caractéristiques

- Soupape de sûreté en ligne à action directe offrant une grande tolérance à la contamination.
- La réponse rapide assure une protection contre les chocs.
- Protège contre la dilatation thermique du fluide.
- Les orifices de pression traversants permettent à la soupape d'être connectée en ligne avec une polyvalence et une commodité de montage.

Symbole :

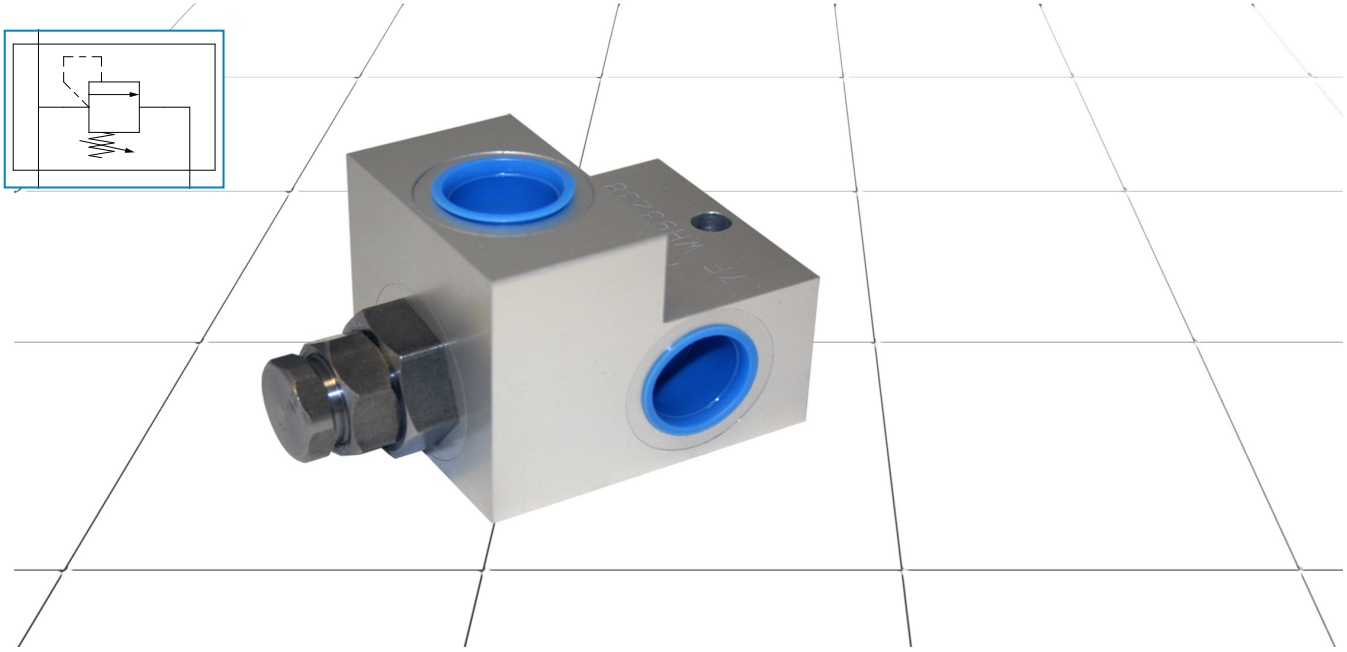

Codes de commande

CODE TYPE	DESCRIPTION	VOTRE CODE
RV5	Vanne de base - Type de vanne	RV5
170	Réglage de la pression en bar de 100 à 276 bar	

Note : Lors de la prise de contact avec le service commercial, veuillez spécifier la pression requise pour la soupape.

Photo dimensionnelle : mm [Inches]

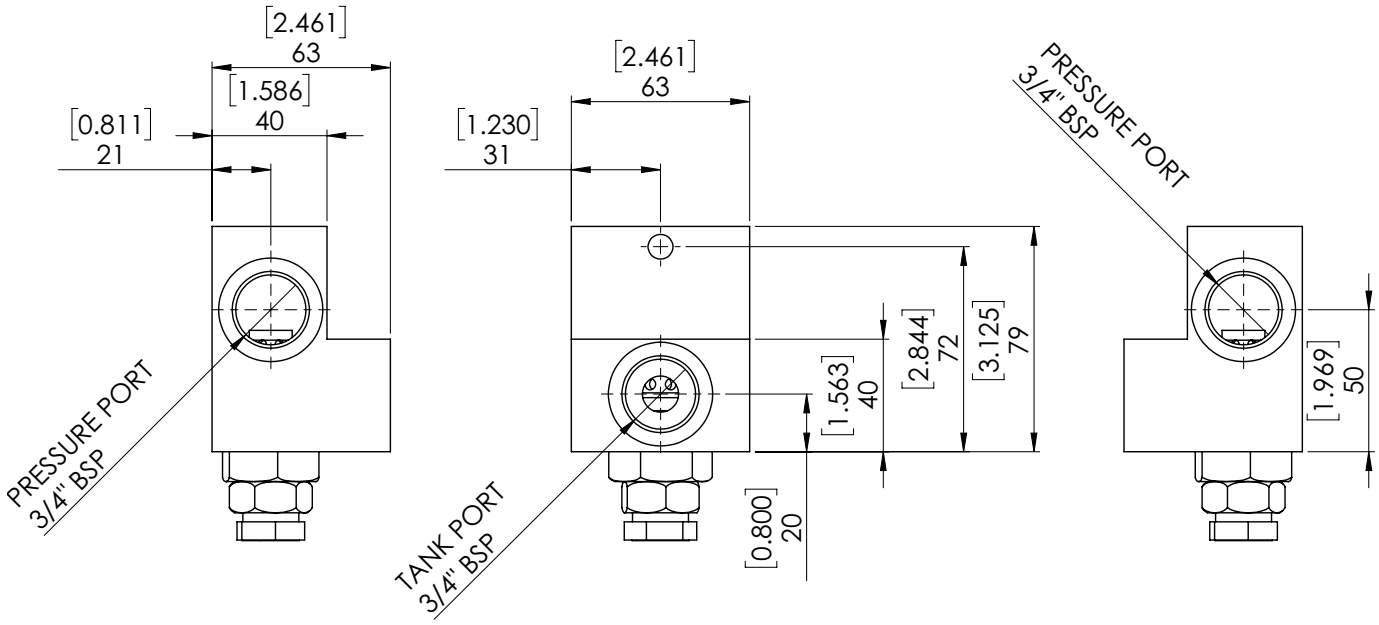

Caractéristiques typiques
(à un réglage de pression)

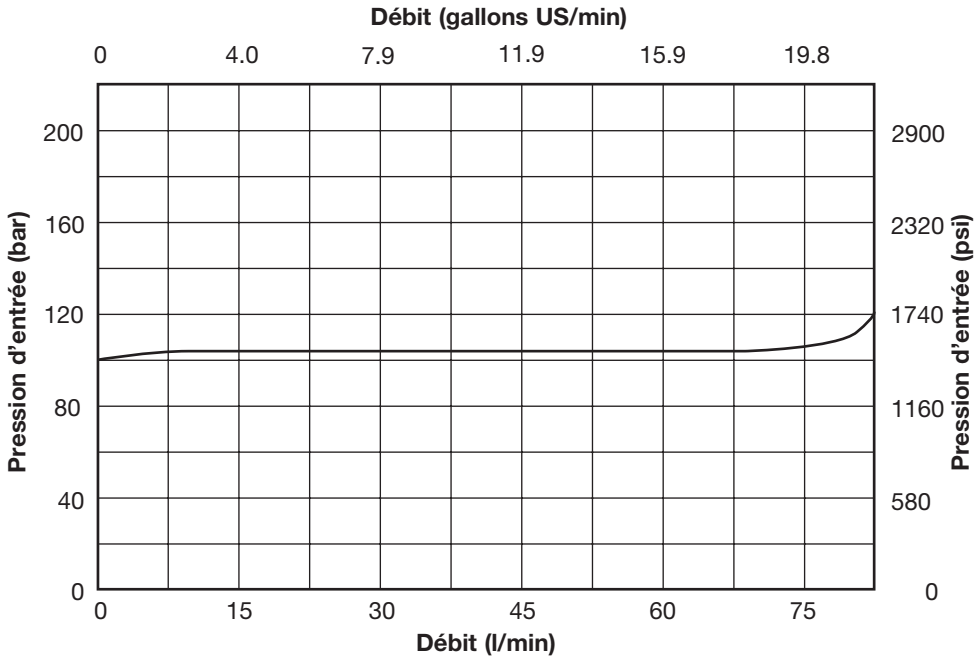

Conditions d'essai : huile hydraulique minérale d'une viscosité de 27,4 centistokes
49 °C , 120 °F.