SÉRIES RV, CK ET M

Répartiteurs de flux prioritaires variables avec clapet de décharge ou clapet anti-retour intégré

Destinées aux applications mobiles et industrielles, les séries RV, CK et M peuvent être utilisées pour contrôler la vitesse des moteurs et des vérins hydrauliques en réglant manuellement le débit.

Des répartiteurs de flux prioritaires variables divisent un flux simple à une seule entrée (PR) en un flux prioritaire (REG) et un flux de dérivation (BP) qui peut être renvoyé directement au réservoir d'huile ou utilisé pour alimenter un second système. Ceci est rendu possible par les caractéristiques de compensation de pression adaptative de la vanne, ce qui signifie que les flux prioritaire et de dérivation peuvent être tous deux employés pour alimenter des circuits séparés, même sous des charges variables. Dans de nombreux cas, cela élimine la nécessité d'une autre pompe pour faire fonctionner un deuxième système.

La série RV est équipée d'une soupape de sécurité réglable intégrée qui protège la vanne contre les risques de surpression. La soupape de sécurité ne doit pas être utilisée comme un moyen d'évacuer les pressions du système. La série CK est équipée d'un clapet anti-retour intégré qui permet d'inverser le sens du débit sur la ligne de priorité. La série M propose une option plus compacte grâce à un corps monté directement sur le collecteur.

Spécifications

Pression nominale max. :	Jusqu'à 250 bar, 3 630 psi
Débit nominal max. :	Jusqu'à 114 L/min, 30 gallons US/min
Fluides compatibles :	Autres fluides : consultez le service commercial
Connexions :	BSPP, NPTF, SAE, METRIC
Matériau : Matériaux du corps :	Fonte, molette en aluminium
Matériaux internes :	Composants en acier
Poids :	3,5 kg, 7,7 lb
Montage :	Deux boulons M8 ou 5/16" (sauf la version avec collecteur qui utilise 4 boulons)

Make it BLUE®

Caractéristiques

- La molette manuelle unidirectionnelle comporte des repères clairs et permet des réglages visuels rapides d'un flux « prioritaire » prédéterminé.
- Réglages rapides et faciles du circuit « prioritaire » pour répondre aux différentes exigences.
- Les modèles RV et CK sont fournis avec un limiteur de pression réglable ou un clapet anti-retour sur le débit « prioritaire ».
- Option de contre-écrou inviolable disponible pour tous les modèles.
- Versions à télécommande disponibles, voir le catalogue des composants hydrauliques.

Symbole ISO :

RV2FV2V

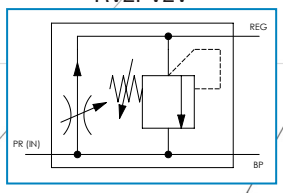

CK2FV2V

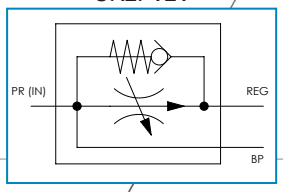

M2FV2V

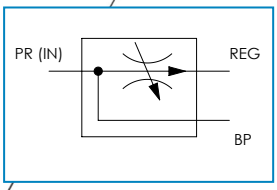

Code de commande

Veuillez contacter notre équipe commerciale pour toutes spécifications de commandes spéciales.

EXEMPLE DE CODE	DESCRIPTION	VOIR TABLEAU	VOTRE CODE
CK2FV2V	Type de vanne	Tableau 1	
080	Capacité de flux prioritaire (REG)	Tableau 2	
H	Connexions	Tableau 3	
-	Option d'inviolabilité (réglage du débit régulé)	-	

Remarque : Ajoutez « -LN » à la fin du code de commande pour activer l'option d'inviolabilité. Précisez le réglage de débit requis.

Tableau 1 : Type de vanne

CODE	DESCRIPTION
RV2FV2V*	Soupape de sécurité entre l'orifice de débit prioritaire et l'orifice de dérivation
CK2FV2V	Clapet anti-retour entre l'orifice de débit prioritaire et l'orifice de débit d'entrée
M2FV2V	Monté sur bloc collecteur

Remarques : *Soupape de sécurité réglable entre 35 et 207 bar (508 et 3 000 psi). Réglé en usine à 138 bar (2 000 psi). Débit prioritaire max. 50 L/min (13,2 gallons US/min).

Tableau 2 : Capacité de flux prioritaire (REG)**

CODE	DÉBIT RÉGULÉ	
	L/MIN	GALLON US/MIN
030	0-11	0-3,0
050	0-19	0-5,0
080	0-30	0-8,0
125	0-47	0-12,5
200	0-76	0-20,0
250	0-95	0-25,0
300	0-114	0-30,0

Remarques :
***Le débit d'entrée affecte la capacité de flux prioritaire maximale observée. Pour atteindre la capacité de flux donnée, le débit d'entrée doit être plus important*

Tableau 3 : Connexions

CODE	FILETAGE ORIFICES D'ENTRÉE, DÉBIT RÉGULÉ ET LIMITEUR DE DÉBIT
A	3/4" NPTF****
G	1-1/16" -12UN #12 SAE ORB
H	1/2" BSPP***
J	3/4" BSPP
K	Montage sur bloc collecteur (schéma de perçage personnalisé)***
M	M22 x 1,5 ***

Remarques :
****M22, monté sur le collecteur et 1/2" BSPP uniquement disponible pour les codes de débit 030 à 125.*
*****Tous les filetages NPTF sont conformes à ANSI B1.20.3 -1976 Classe 1. Comme cette norme l'indique, il est recommandé que « l'étanchéité soit réalisée au moyen d'un matériau d'étanchéité appliqué au filetage ». On peut également utiliser des raccords NPT pour le raccordement aux orifices NPTF (également avec un matériau d'étanchéité appliqué au filetage).*

Chute de pression typique (sens inverse)

Tous les tests ont été réalisés avec de l'huile minérale ISO32 à 50 °C (21 cSt)

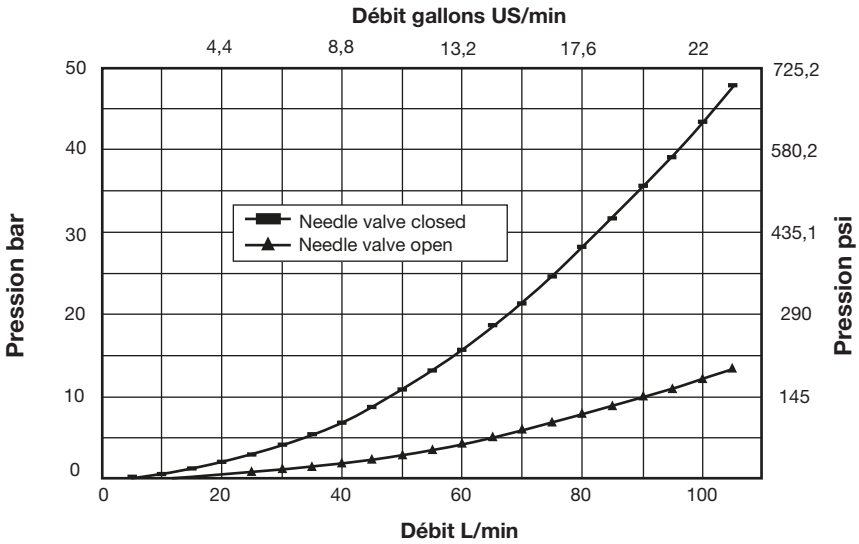

Performances typiques de contrôle de débit - conditions d'entrée variables

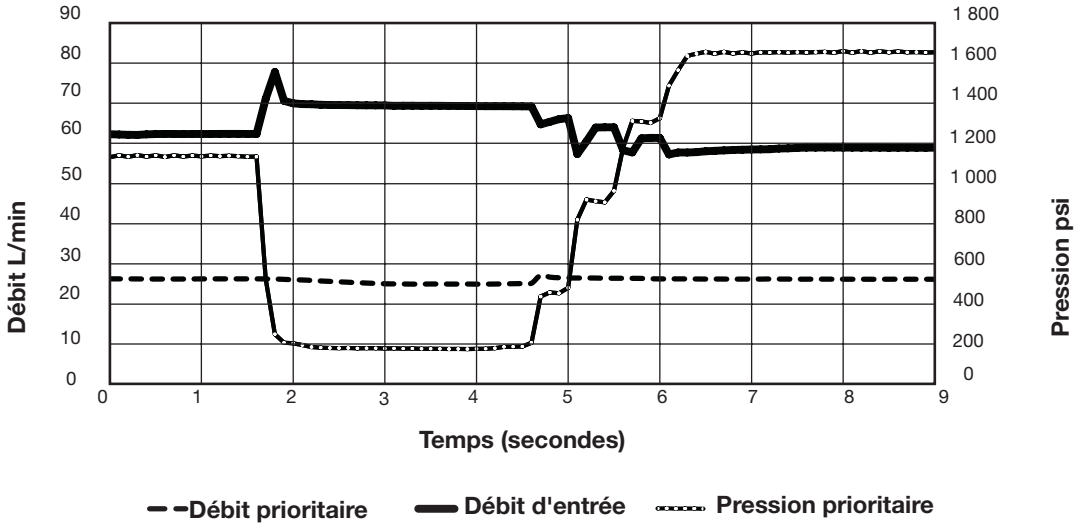

Détails d'installation Dimensions en mm [pouces]

RV2FV2V (soupape de sécurité interne entre l'orifice de débit prioritaire et l'orifice de dérivation)

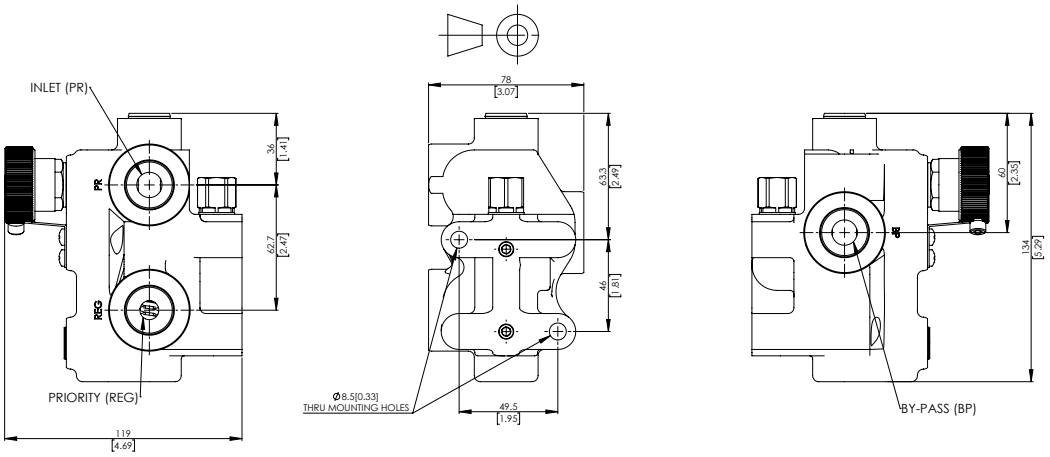

CK2FV2V (soupape de sécurité interne entre l'orifice de débit prioritaire et l'orifice d'admission)

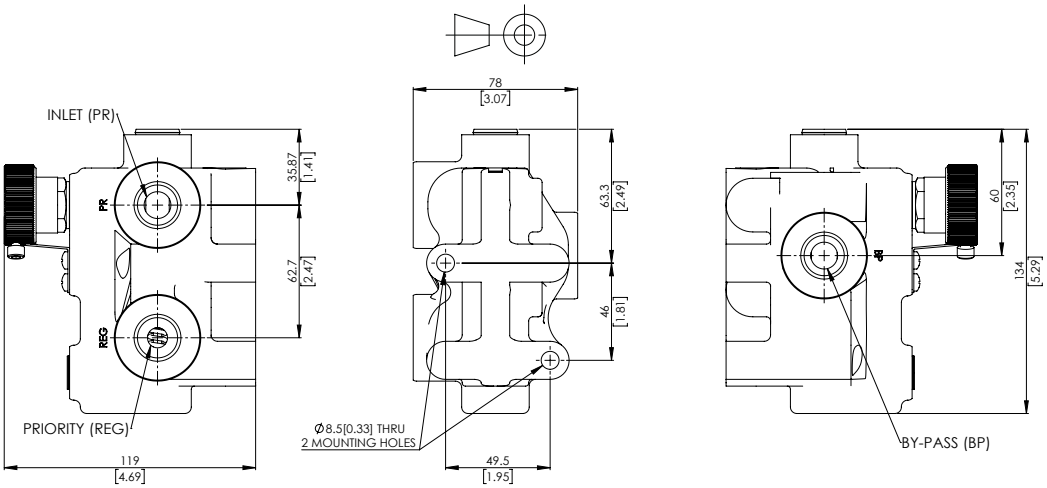

M2FV2V (montage sur bloc collecteur)

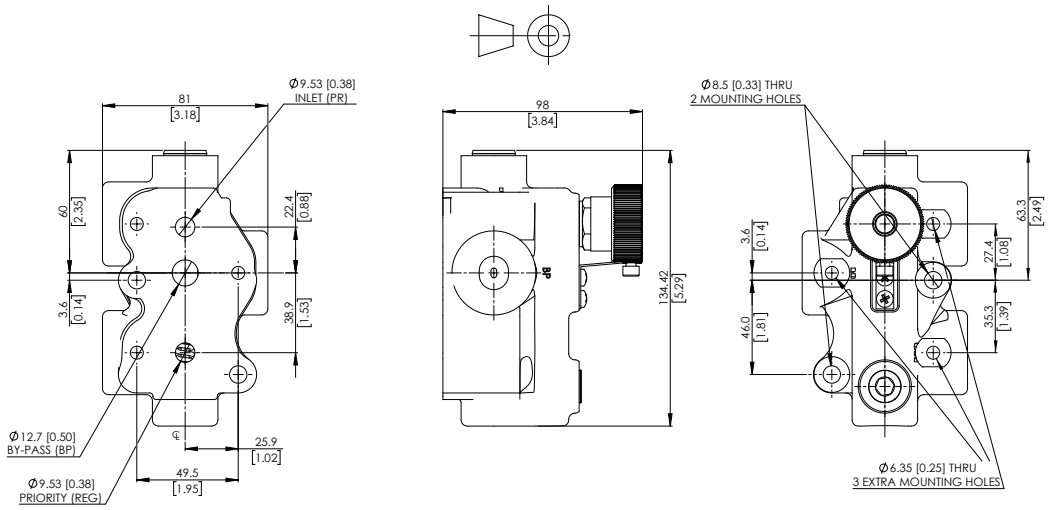

LN (option à contre-écrou inviolable)

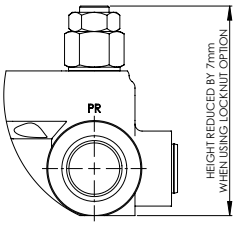

LN(ANTI-TAMPER LOCKNUT OPTION)

Suggestions de circuit

1. Transmission de moteur hydraulique à vitesse variable sur un tracteur agricole

Ce circuit permet de faire varier la vitesse d'un moteur hydraulique selon les besoins. En outre, pour un réglage donné de la molette de commande, la vitesse du moteur hydraulique reste constante, quelle que soit la vitesse du tracteur.

Circuit 1

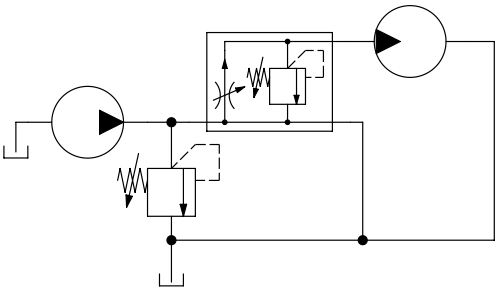

Suggestions de circuit

2. Deux circuits à partir d'une seule pompe

Avec seulement une pompe, ce circuit permet de contrôler la vitesse du moteur hydraulique et alimente un vérin hydraulique. Chaque fonction peut être utilisée simultanément ou indépendamment, car les variations de pression entre le débit régulé et le débit de dérivation n'affectent pas le débit du circuit régulé.

Circuit 2

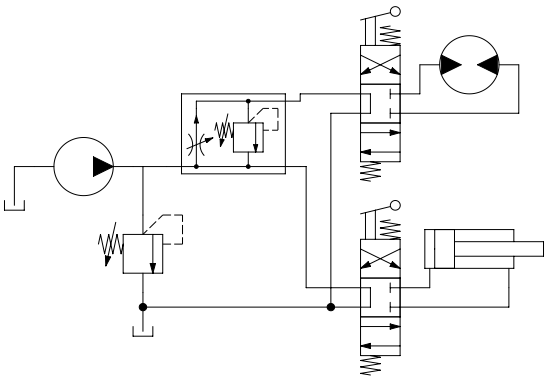

Suggestions de circuit

3. Plusieurs circuits à partir d'une seule pompe

Avec une seule pompe, ce circuit alimente une transmission à vitesse variable indépendante à partir de trois moteurs hydrauliques. Les moteurs peuvent être utilisés simultanément ou indépendamment.

Circuit 3

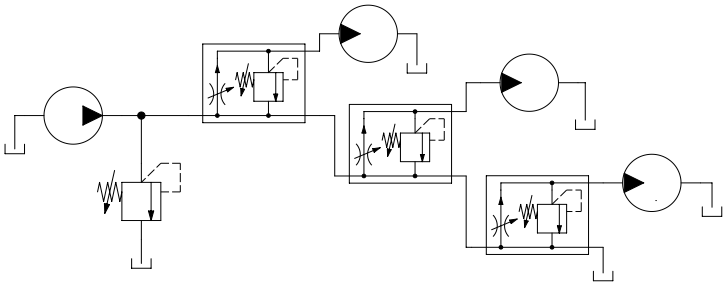

Webtec se réserve le droit d'apporter des améliorations et des modifications à ces spécifications sans préavis.