Serie VFD190

Divisores de caudal prioritario variable

Make it BLUE®

Destinado a aplicaciones móviles e industriales, el VFD190 puede utilizarse para controlar la velocidad de los cilindros y los motores hidráulicos ajustando el caudal de forma manual.

Los divisores de caudal prioritario variables dividen un caudal de entrada única (P) en un caudal prioritario (REG) y un caudal de derivación (BP) que puede regresar directamente al depósito o utilizarse para accionar un segundo sistema. Esto es posible gracias a las características de compensación de la presión adaptable de la válvula, lo que permite que tanto el caudal prioritario como el de derivación puedan utilizarse para accionar circuitos separados, incluso con cargas variables. En muchos casos esto obvia la necesidad de contar con otra bomba para accionar el sistema secundario.

El diseño del VFD190 también se ha optimizado para reducir el desperdicio energético al minimizar las pérdidas de presión de la válvula, lo que se traduce en una importante reducción de los costes de funcionamiento.

Características

- Perilla monovuelta claramente marcada que permite realizar ajustes visuales rápidos del caudal prioritario predeterminado, y ajustes rápidos y sencillos del circuito prioritario para satisfacer los requisitos cambiantes.
- Compensación de la presión que permite utilizar simultáneamente el caudal prioritario y el de derivación con presiones variables sin afectar al caudal prioritario.
- Opción de contratuerca de seguridad disponible. Para más información, diríjase a la oficina de ventas.
- La válvula de la aguja se puede tirar hacia atrás para permitir un caudal inverso intermitente.

Especificaciones

Presión nominal máxima:	Hasta 420 bar, 6000 psi
Caudal total:	Hasta 190 lpm (50 gal. EE. UU./min)
Caudal prioritario máximo (REG):	Hasta 150 lpm (40 gal. EE. UU./min)
Conexiones:	BSPP, SAE
Materiales:	Componentes de acero con cuerpo de hierro dúctil fundido pintado en negro Mando de aluminio
Peso:	3,5 a 4,0 kg, 7,7 a 8,8 libras
Montaje:	2 tornillos - M8 o 5/16”

Símbolo:

Código de pedido de ventas

Póngase en contacto con nuestro equipo técnico de ventas para tratar cualquier requisito especial.

CÓDIGO TÍPICO	DESCRIPCIÓN	VÉASE LA TABLA	SU CÓDIGO
VFD190	Válvula básica	-	
RD	Tipo de válvula	Tabla 1	
250	Capacidad de caudal prioritario (REG)	Tabla 2	
B3	Conexiones	Tabla 3	

Tabla 1: Tipo de válvula

CÓDIGO	DESCRIPCIÓN
RD	Estándar
LN	Versión de contratuerca

Tabla 2: Capacidad de caudal prioritario (REG)*

CÓDIGO	TAMAÑO DEL CAUDAL	
	Lpm	GAL. EE. UU./MIN
200	0 - 76	0 - 20
250	0 - 95	0 - 25
300	0 - 114	0 - 30
350	0 - 132	0 - 35
400	0 - 150	0 - 40

Nota:
** El caudal de entrada afectará a la capacidad del caudal prioritario máximo visto. Para lograr la capacidad de caudal determinada, el caudal de entrada debe ser mayor.*

Tabla 3: Conexiones

CÓDIGO	TIPO DE ROSCA DE LA CONEXIÓN
B3	BSPP de 1”
S3	1-5/16” -12UN n.º 16 SAE ORB

Caudal de prioridad (Reg) vs. Carga

Todas las pruebas realizadas con aceite mineral ISO32 a 40 °C (32 cSt)

Caudal de entrada de 190 lpm

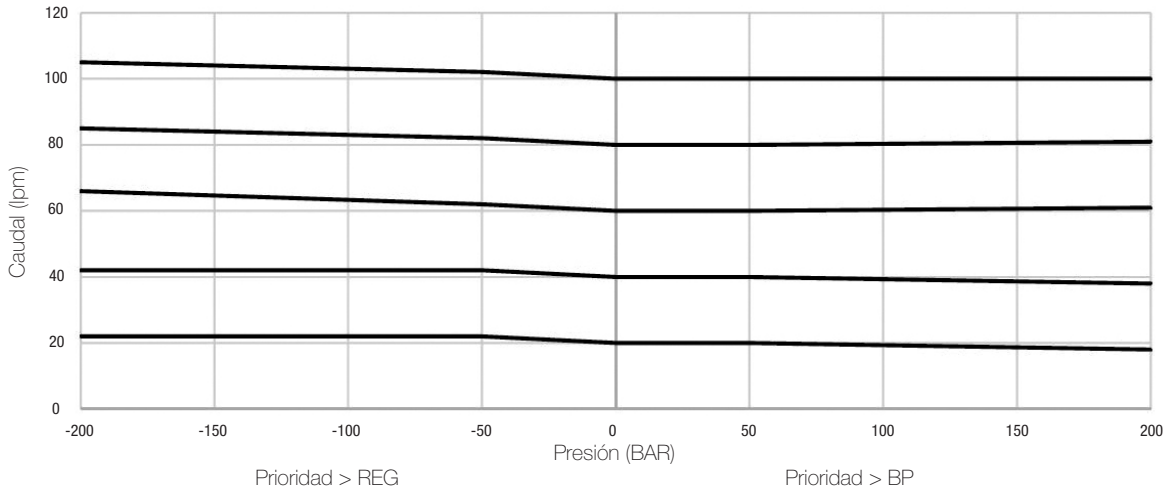

Caída de presión entre la entrada (P) y la conexión de prioridad (REG)

Todas las pruebas realizadas con aceite mineral ISO32 a 40 °C (32 cSt)

Caudal de entrada: 190 lpm, conexión REG de 100 bar, conexión BP al depósito

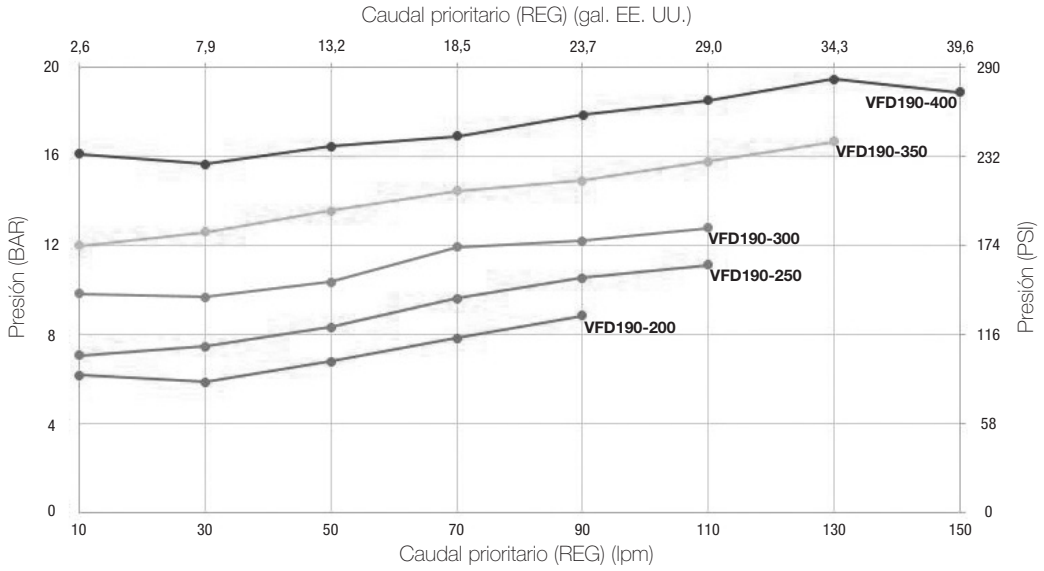

Detalles de la instalación Dimensiones en mm [pulgadas]

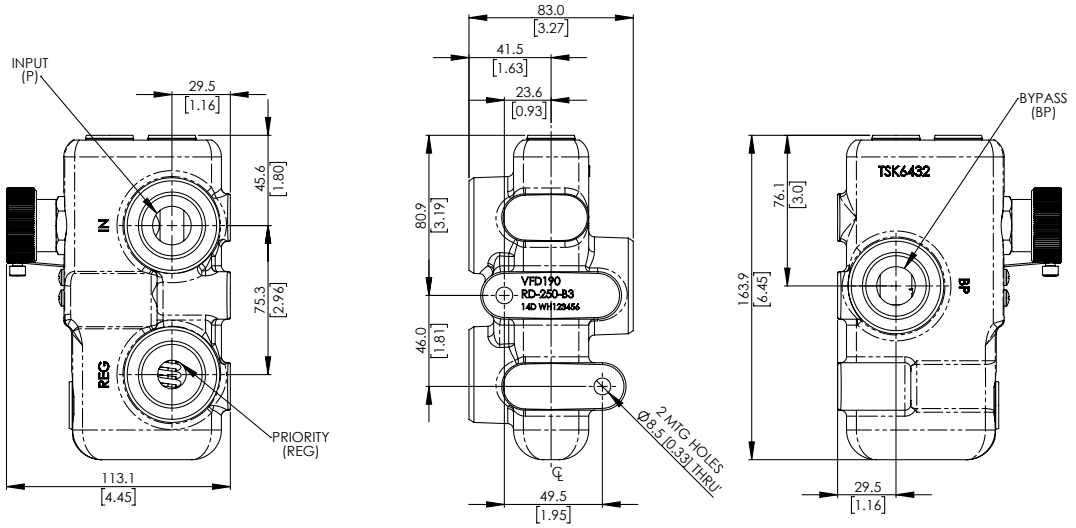

LN (opción de contratuerca de seguridad)

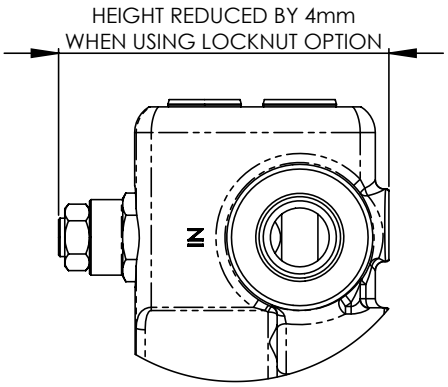

Seleccione el código de pedido de venta "LN" de la tabla 1 "Tipo de válvula". Seleccione el código de tamaño de caudal de la Tabla 2 "Capacidad del caudal de prioridad (REG)".

Sugerencias de uso en circuitos

1. Velocidad variable de un motor hidráulico en tractor agrícola

Este circuito permite variar la velocidad de un motor hidráulico según se requiera. Además, para un determinado ajuste del mando, la velocidad del motor hidráulico será constante, cualquiera que sea la velocidad de circulación del tractor.

Circuito 1

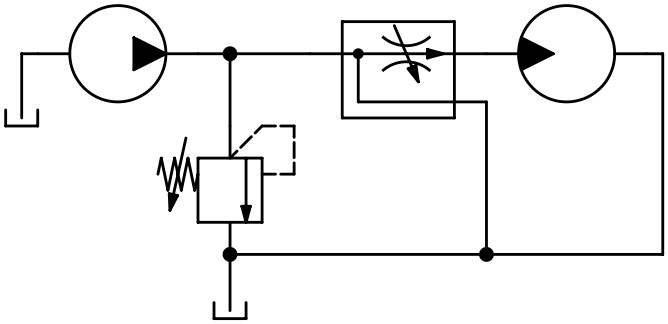

Sugerencias de uso en circuitos

2. Dos circuitos desde una misma bomba

Con una sola bomba, este circuito permite regular la velocidad del motor hidráulico y también accionar un cilindro hidráulico. Cada función puede emplearse simultáneamente o de forma independiente porque las variaciones de presión entre los caudales prioritarios (REG) y derivados (BP) no afectan al caudal del circuito prioritario (REG).

Circuito 2

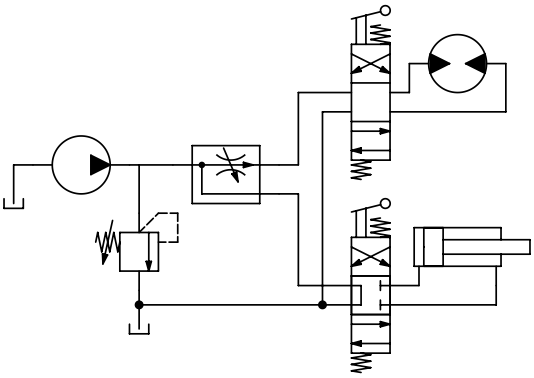

Sugerencias de uso en circuitos

3. Varios circuitos desde una misma bomba

Con una sola bomba, este circuito permite variar la velocidad de tres motores hidráulicos con total independencia entre uno y otro. Los motores pueden usarse en forma simultánea o independiente.

Circuito 3

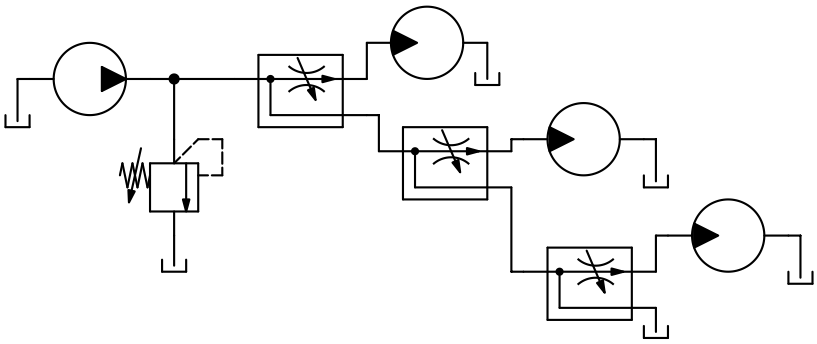

Webtec se reserva el derecho de efectuar mejoras y modificaciones de las especificaciones sin previo aviso