Série WPC

Détecteur de vidange de boîte hydraulique

Les contrôleurs de vidange de boîte en ligne de la série WPC sont conçus comme alternatives économiques à l'utilisation de débitmètres haute pression pour les applications de vidange de boîte.

Idéal pour surveiller les performances de la pompe et déterminer les opérations de maintenance à effectuer.

La lecture du débit s'effectue facilement en l/min ou en gallons US/min sur l'échelle gravée au laser.

La gamme variée de matériaux et de joints d'étanchéité convient à un large éventail de fluides.

La technologie de l'orifice à arête vive confère aux unités une excellente stabilité à la viscosité leur permettant de fonctionner sur une large plage de températures.

Les différents orifices filetés facilitent l'installation, sans qu'il soit nécessaire d'utiliser des longueurs droites de tuyaux à l'entrée ou à la sortie, ni de limiter l'orientation de l'appareil. Si l'on ajoute à cela l'étanchéité de l'unité, il est possible de l'installer quasiment n'importe où.

Spécifications

Pression nominale max. :	Jusqu'à 69 bars, 1 000 psi
Débit nominal max. :	Jusqu'à 115 L/min, 30 gallons US/min
Température nominale max. :	116 °C, 240 °F
Précision :	± 5 % de la pleine échelle
Connexions :	BSPP, NPTF ou SAE
Matériau :	
Matériaux du corps :	Aluminium
Matériaux internes :	Acier inoxydable
Joints :	NBR

Symbole ISO :

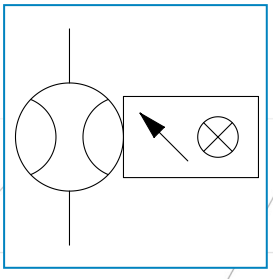

Make it BLUE®

Caractéristiques

- Lecture directe à double échelle : l/min et gallons US/min.
- Excellente stabilité à la viscosité jusqu'à un minimum de 95 cSt.
- Peut être monté dans n'importe quelle position sans restriction. Permet un montage horizontal, vertical ou inversé, sans nécessiter de tuyau droit sur les orifices d'entrée ou de sortie.
- Conception extérieure de qualité supérieure, étanche aux intempéries, pour un usage en extérieur et/ou sur des systèmes devant être lavés.
- Autres séries disponibles :
  Débitmètre hydraulique WPB
  Débitmètre pneumatique WPG
  Débitmètre WPR avec transmetteurs de débit
  Débitmètre WPM avec alarme de débit

Code de commande

Veuillez contacter notre équipe commerciale pour les commandes spéciales.

EXEMPLE DE CODE	DESCRIPTION	VOIR TABLEAU	VOTRE CODE
WPC	Vidange de boîte	-	WPC
4	Taille d'orifice / de ligne	Tableau 1	
A	Matériau	Tableau 2	
5	Pression nominale maximale	Tableau 3	
H	Milieu fluide	Tableau 4	
V	Type de filetage	Tableau 5	
10	Plages de débit	Tableau 6	

Les certificats d'étalonnage de débit sont disponibles sur demande ; il s'agit d'une option payante.
Remarque : À demander au moment de la commande et ne peut être demandé ultérieurement.

Tableau 1 :

TAILLE D'ORIFICE / DE LIGNE	CODE
1/2"	3
3/4" - 1"	4

Tableau 2 :

MATÉRIAU	CODE
Aluminium	A

Tableau 5 :

TYPE DE FILETAGE	CODE
Taille 3, orifices disponibles	
1/4" NPTF	S
3/8" NPTF	A
1/2" NPTF	B
9/16" -18UN #6 SAE ORB	E
3/4" -16UN #8 SAE ORB	F
7/8" -14UN #10 SAE ORB	G
3/8" BSPP	R
1/2" BSPP	T
Taille 4, orifices disponibles	
3/4" NPTF	C
1" NPTF	D
1-1/16" -12UN #12 SAE ORB	H
1-5/16" -12UN #16 SAE ORB	J
3/4" BSPP	U
1" BSPP	V

Les filetages d'orifices NPTF sont étanches à sec conformément à la norme ANSI B1.20.3.

Tableau 3 :

PRESSION NOMINALE	CODE
69 bars, 1 000 psi	5

Tableau 4 :

MILIEU FLUIDE	CODE
Huile d'une densité de 0,873	H
Eau d'une densité de 1,0	W

Tableau 6 : Huile et eau

PLAGES DE DÉBIT		TAILLE	CODE
l/min	Gallon US/min		
0,5-4	0,1-1,0	3 uniquement	01
1-8	0,2-2,0	3 et 4	02
2-19	0,5-5,0	3 et 4	05
5-37,5	1-10	3 et 4	10
5-55	1-15	3 et 4	15
10-75	2-20	4 uniquement	20
10-95	2-25	4 uniquement	25
15-115	4-30	4 uniquement	30

Graphiques de différentiel de pression classés par code de taille

Détecteurs Série 3 (3/8" - 1/2")

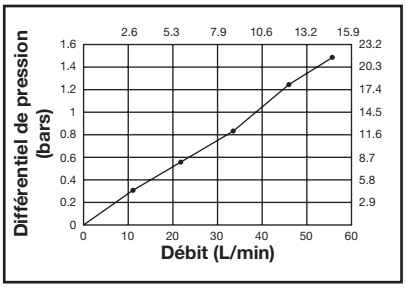

Détecteurs série 4 (3/4" à 1")

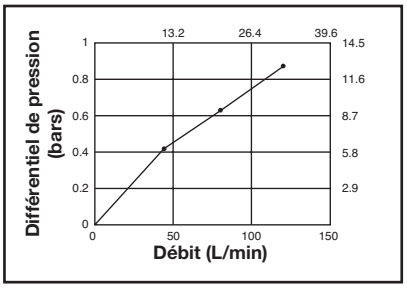

14,5 psi = 1 bar, 1 gallon US/min = 3,785 l/min

Détails de l'installation

Tableau des dimensions

CODE DE TAILLE	3		4	
	mm	po	mm	po
Dim. A	48	1-7/8	60	2-3/8
Dim. B	167	6-9/16	182	7-5/32

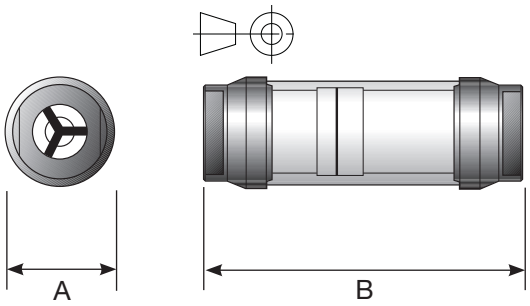

Informations sur le produit

Précision de mesure :	± 5,0 % de la pleine échelle
Répétabilité :	± 1 % de la pleine échelle
Pression de fonctionnement maximale :	69 bars, 1 000 psi.
Température de fonctionnement maximale :	116 °C, 240 °F
Étalonnage :	Contrôleurs d'huile : DTE 25 @ 43 °C, 110 °F (40 cSt), densité de 0,873 (DTE 25 est une marque déposée d'Exxon Mobil). Contrôleurs d'eau : Eau du robinet à une température de 21 °C, 70 °F (1,0 cSt), densité de 1,0 Les certificats d'étalonnage de débit sont disponibles sur demande ; il s'agit d'une option payante. Remarque : À demander au moment de la commande et ne peut être demandé ultérieurement.
Spécifications de filtrage :	filtre de 74 microns ou tamis à mailles de 200 minimum

Fabrication

Composants en contact avec le fluide :

Boîtier :	Aluminium anodisé
Orifices d'extrémité :	Aluminium non anodisé
Joints :	NBR
Aimant de transfert :	PTFE revêtu d'Alnico
Disque à orifice flottant :	Acier inoxydable
Toutes les autres pièces internes :	Acier inoxydable

Composants non en contact avec le fluide :

Tube de fenêtre :	Polycarbonate
Joint de fenêtre :	NBR

Fonctionnement

Le débitmètre comprend un arbre central conique, entouré d'un disque d'orifice flottant à arêtes vives, d'un aimant de transfert et d'un ressort de rappel.

Lorsque le débit traverse le détecteur, une différence de pression se produit à travers le disque d'orifice flottant, poussant le disque et l'aimant de transfert contre le ressort de rappel. Lorsque le débit augmente, la pression différentielle s'accroît, poussant l'aimant de transfert du disque le long de l'arbre conique. Lorsque le débit diminue, le ressort contraint pousse le disque et l'aimant de transfert vers le bas de l'arbre conique, revenant ainsi à la position caractérisant l'absence de débit.
Dans les détecteurs à boîtier métallique, où le disque et l'aimant de transfert sont intégrés au boîtier, un aimant suiveur à couplage magnétique affiche la lecture sur l'échelle extérieure.

Le débitmètre établit une relation linéaire entre le débit, la pression différentielle et le déplacement du piston, qui s'affiche sur l'échelle étalonnée.

Webtec se réserve le droit d'apporter des améliorations et des modifications à ces spécifications sans préavis.