Serie WPC

Indicador de fugas hidráulicas internas

La serie WPC de indicadores de fugas internas en línea está concebida como alternativa de bajo costo al uso de un caudalímetro de alta presión para aplicaciones asociadas con fugas internas.

Es ideal para controlar el rendimiento de la bomba e identificar el mantenimiento necesario.

El caudal se puede leer fácilmente en gal EE. UU./min o l/min en la escala grabada con láser.

Una variedad de materiales y juntas lo hacen adecuado para una amplia gama de líquidos.

Gracias a la tecnología que integra orificios de bordes afilados, las unidades tienen una excelente estabilidad de viscosidad, lo que significa que son adecuadas para un amplio rango de temperaturas de funcionamiento.

La instalación es sencilla gracias a una selección de conexiones de rosca, por lo que ya no existe la necesidad de que los tubos sean rectos en la entrada o salida y se eliminan las restricciones de orientación. Esto, combinado con el sellado de la unidad, significa que se puede instalar prácticamente en cualquier lugar.

Especificaciones

Presión nominal máxima:	Hasta 69 bar (1000 psi)
Caudal nominal máximo:	Hasta 115 l/min (30 gal EE. UU./min)
Temperatura nominal máxima:	116 °C (240 °F)
Precisión:	± 5 % de la escala total
Conexiones:	BSPP, NPTF o SAE
Materiales:	
Materiales del cuerpo:	Aluminio
Materiales internos:	Acero inoxidable
Juntas:	NBR

Símbolo ISO:

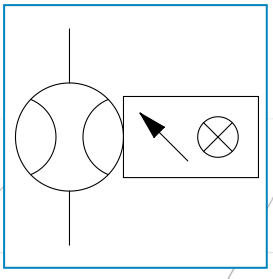

Make it BLUE®

Características

- Lectura directa con escala doble, l/min y gal EE. UU./min.
- Excelente estabilidad de la viscosidad hasta un mínimo de 95 cSt.
- Montaje sin restricciones en cualquier orientación. Permite la instalación horizontal, vertical o invertida y no requiere un tubo recto en los puertos de entrada o salida.
- Diseño exterior superior e impermeable para su uso en exteriores o en sistemas en los que se requieren lavados.
- Otras series disponibles:
  Caudalímetro hidráulico WPB
  Caudalímetro neumático WPG
  Caudalímetro WPR con transmisores de caudal
  Caudalímetro WPM con alarma de caudal

Código de pedido de ventas

Póngase en contacto con nuestro equipo técnico de ventas para tratar cualquier requisito especial

CÓDIGO TÍPICO	DESCRIPCIÓN	VÉASE LA TABLA	SU CÓDIGO
WPC	Fuga interna	-	WPC
4	Tamaño de conexión/tubería	Tabla 1	
A	Material	Tabla 2	
5	Presión nominal máxima	Tabla 3	
H	Medio fluido	Tabla 4	
V	Tipo de rosca	Tabla 5	
10	Caudales	Tabla 6	

Se pueden solicitar certificados de calibración de flujo, los cuales se cobrarán.
Nota: Debe solicitarse en el momento del pedido y no se puede solicitar de forma retroactiva.

Tabla 1:

TAMAÑO DE CONEXIÓN/TUBERÍA	CÓDIGO
1/2"	3
3/4"-1"	4

Tabla 2:

MATERIAL	CÓDIGO
Aluminio	A

Tabla 3:

PRESIÓN NOMINAL	CÓDIGO
69 bar (1000 psi)	5

Tabla 4:

MEDIO FLUIDO	CÓDIGO
Aceite a densidad relativa 0,873	H
Agua a densidad relativa 1,0	W

Tabla 5:

TIPO DE ROSCA	CÓDIGO
Roscas disponibles para tamaño 3	
NPTF de 1/4"	S
3/8” NPTF	A
1/2” NPTF	B
9/16” -18UN SAE N.º 6 tipo ORB	E
SAE N.º 8 ORB de 3/4” -16UN	F
7/8” -14UN SAE N.º 10 tipo ORB	G
BSPP de 3/8"	R
BSPP de 1/2"	T
Roscas disponibles para tamaño 4	
NPTF de 3/4"	C
NPTF de 1"	D
1-1/16” -12UN SAE N.º 12 tipo ORB	H
1-5/16” -12UN n.º 16 SAE ORB	J
BSPP de 3/4"	U
BSPP de 1”	V

Las roscas de los puertos NPTF son de sellado en seco conforme a ANSI B1.20.3.

Tabla 6: Aceite y agua

CAUDALES		TAMAÑO	CÓDIGO
lpm	gpm EE. UU.		
0,5-4	0,1-1,0	Solo 3	01
1-8	0,2-2,0	3 y 4	02
2-19	0,5-5,0	3 y 4	05
5-37,5	1-10	3 y 4	10
5-55	1-15	3 y 4	15
10-75	2-20	Solo 4	20
10-95	2-25	Solo 4	25
15-115	4-30	Solo 4	30

Curvas de diferencia de presión clasificadas por código de tamaño

Indicadores de la serie 3 (3/8"-1/2")

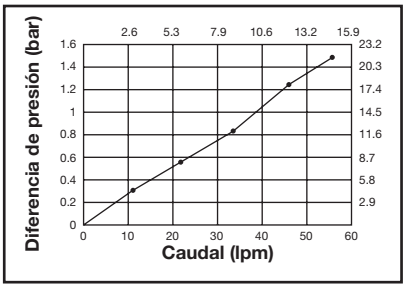

Indicadores de la serie 4 (3/4”-1”)

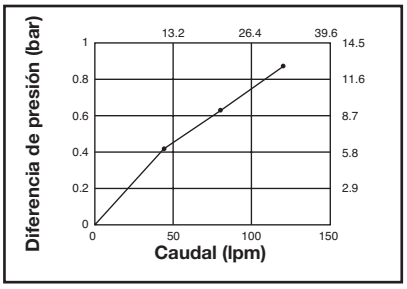

14,5 psi = 1 bar, 1 gal EE. UU./min = 3,785 l/min

Detalles de la instalación

Tabla de dimensiones

CÓDIGO DE TAMAÑO	3		4	
	mm	pulg.	mm	pulg.
Dim. A	48	1-7/8	60	2-3/8
Dim. B	167	6-9/16	182	7-5/32

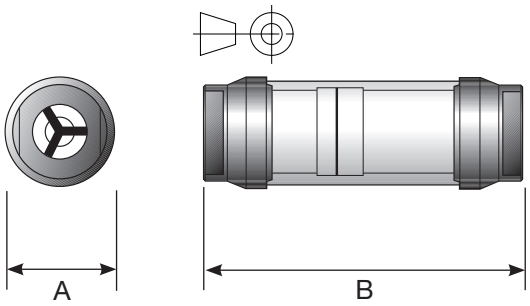

Información del producto

Exactitud de medición:	± 5,0 % de la escala total
Repetibilidad:	± 1 % de la escala total
Presión de trabajo máxima:	69 bar (1000 psi)
Temperatura de trabajo máxima:	116 °C (240 °F)
Calibración:	Indicadores de aceite: DTE 25 a 43 °C (110 °F) (40 cSt), 0,873 sg (DTE 25 es una marca comercial registrada de Exxon Mobil). Indicadores de agua: Agua del grifo a 21 °C (70 °F) (1 cSt), 1,0 sg. Se pueden solicitar certificados de calibración de flujo, los cuales se cobrarán. Nota: Debe solicitarse en el momento del pedido y no se puede solicitar de forma retroactiva.
Requisitos de filtración:	Filtro de 74 µm o malla n.º 200 como mínimo

Construcción

Componentes en contacto con el fluido:

Carcasa:	Aluminio anodizado
Puertos finales:	Aluminio no anodizado
Juntas:	NBR
Imán de transferencia:	Alnico recubierto de PTFE
Disco de orificio flotante:	Acero inoxidable
Todas las demás piezas internas:	Acero inoxidable

Componentes sin contacto con el fluido:

Visor tubular:	Policarbonato
Junta del visor tubular:	NBR

Funcionamiento

El caudalímetro consta de un eje central cónico rodeado por un disco flotante con un orificio de bordes afilados, un imán de transferencia y un muelle de retorno.

A medida que el flujo pasa por el caudalímetro, se produce una diferencia de presión en el disco flotante con el orificio que fuerza el desplazamiento del disco y el imán de transferencia contra el muelle de retorno. A medida que aumenta el flujo, aumenta el diferencial de presión, lo que fuerza el desplazamiento del imán de transferencia del disco a lo largo del eje cónico. A medida que disminuye el flujo, el descenso de la presión sobre el muelle fuerza el desplazamiento del disco y del imán de transferencia hacia abajo a lo largo del eje cónico, volviendo a la posición de "sin flujo".
En los caudalímetros con carcasa metálica, donde el imán de transferencia y el disco están sellados en la carcasa del cuerpo, hay un seguidor magnético acoplado que muestra la lectura en la escala exterior.

El caudalímetro tiene una relación lineal entre el caudal, el diferencial de presión y el desplazamiento del pistón que se muestra en la escala calibrada.

Webtec se reserva el derecho de efectuar mejoras y modificaciones de las especificaciones sin previo aviso